u l i c a   Ś w i ę t o

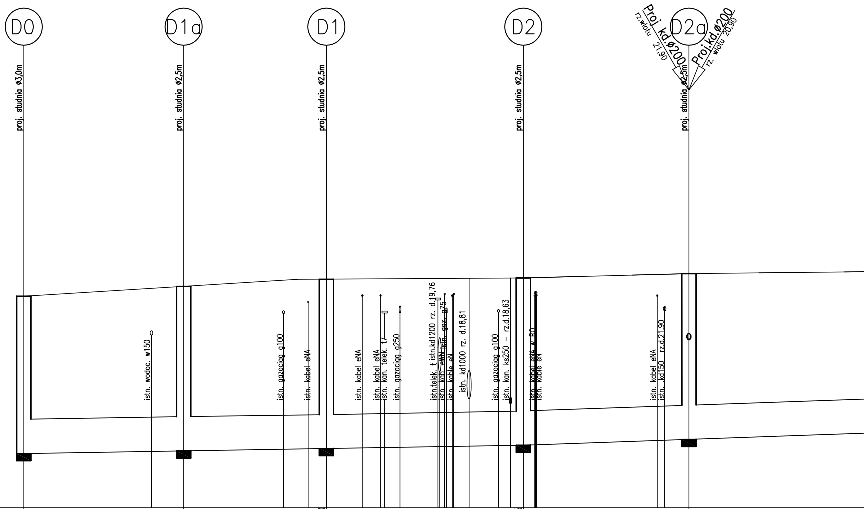
D0
proj. studnia ø3,0m
D1a
proj. studnia ø2,5m
D1
proj. studnia ø2,5m
D2
proj. studnia ø2,5m
D2a
proj. studnia ø2,5m
Proj kd.ø200
rz.wlotu 21,90
Proj.kd.ø200
rz. wlotu 20,90
istn. wodoc. w150
istn. gazociąg g100
istn. kabel eNA
istn. kabel eNA
istn. kabel eNA
istn. kan. telek. t7
istn. gazociąg g250
istn.telek. t istn.kd1200 rz. d.19,76
istn. kab. eWN istn. gaz. g75
istn. kable eN
istn. kd1000 rz. d.18,81
istn. gazociąg g100
istn. kan. ks250 – rz.d.18,63
istn. kabel eNA w RO
istn. kable eN
istn. kabel eNA
istn. kd150 rz.d.21,90

P.P. 15,0 m npm.

Rzędne terenu istniejącego	22,41	22,70	23,00	23,05	23,20
Rzędne terenu projektowanego	22,41	22,70	23,00	23,05	23,20
Rzędne dna kanału deszczowego	16,77 16,84	16,95	17,05	17,19	17,39
Głębokości istn. (proj.)	5,54 5,57	5,75	5,95	5,86	5,81
Średnice i materiał	ø1,2m Rury z tworzyw sztucznych GRP SN10kN/m²				
Spadki i długości	i=4,1‰ L=87,5m			i=7‰	
Odległości	00,0	28,0 28,0	25,0 53,0	34,5 87,5	29,0 16,5 45,5
Hektometry	0			1	

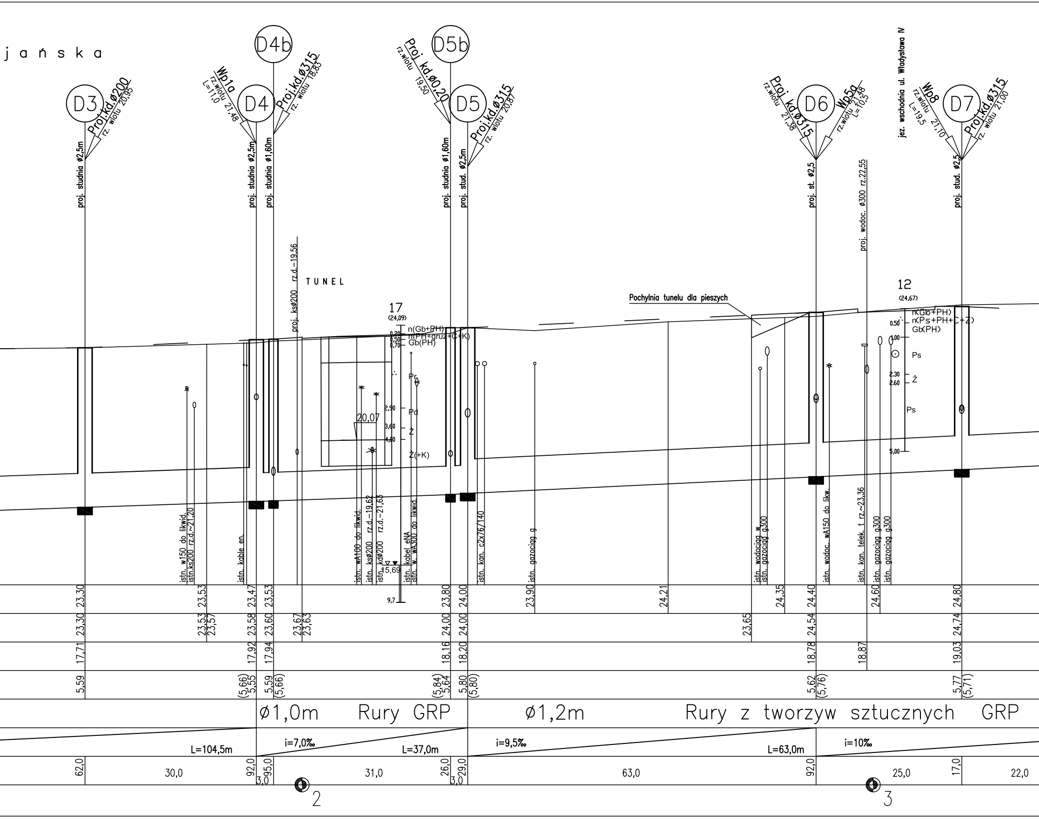
jańska
D3
Proj.kd.ø200
rz. wlotu 20,95
proj. studnia ø2,5m
Wp1a
rz.wlotu 21,48
L=11,0
D4
proj. studnia ø2,5m
D4b
Proj.kd.ø315
rz. wlotu 18,83
proj. studnia ø1,60m
Proj. kd.ø0,20
rz.wlotu 19,50
D5b
proj. studnia ø1,60m
D5
Proj.kd.ø315
rz. wlotu 20,87
proj. stud. ø2,5m
Proj. kd.ø315
rz.wlotu 21,38
D6
Wp5a
rz.wlotu 21,48
L=10,5
proj. st. ø2,5
proj. wodoc. ø300 rz.22,55
jez. wschodnia ul. Władysława IV
Wp8
rz.wlotu 21,10
L=19,5
D7
Proj.kd.ø315
rz. wlotu 21,00
proj. stud. ø2,5
proj. ksø200 rz.d.-19,56
TUNEL
17
(24,09)
0,20 n(Gb+PH)
0,50 n(PH+gruz+C+K)
0,70 Gb(PH)
Pr
2,90 Pd
20,07
3,60 Ż
4,00
Ż(+K)
15,69
9,7
Pochylnia tunelu dla pieszych
12
(24,67)
n(Gb+PH)
0.50 n(Ps+PH+C+Z)
Gb(PH)
1,00
Ps
2.30 Ż
2.60
Ps
5,00
istn. w150 do likwid.
istn.ks200 rz.d.~21,20
istn. kable en.
istn. wA100 do likwid.
istn. ksø200 rz.d.-19,62
istn. kdø200 rz.d.-21,63
istn. kabel eNA
istn. w. wA300 do likwid.
istn. kan. c2x76/140
istn. gazociąg g
istn. wodociąg w
istn. gazociąg g300
istn. wodoc. wA150 do likw.
istn. kan. telek. t rz.~23,36
istn. gazociąg g300
istn. gazociąg g300
23,30 23,53 23,47 23,53 23,80 24,00 23,90 24,21 24,35 24,40 24,60 24,80
23,30 23,53 23,57 23,58 23,60 23,67 23,63 24,00 24,00 23,65 24,54 24,74
17,71 17,92 17,94 18,16 18,20 18,78 18,87 19,03
5,59 (5,66) 5,55 5,59 (5,66) (5,84) 5,64 5,80 (5,80) 5,62 (5,76) 5,77 (5,71)
ø1,0m Rury GRP
ø1,2m Rury z tworzyw sztucznych GRP
L=104,5m
i=7,0‰
L=37,0m
i=9,5‰
L=63,0m
i=10‰
62,0 30,0 92,0 95,0 3,0 31,0 26,0 29,0 3,0 63,0 92,0 25,0 17,0 22,0
2
3

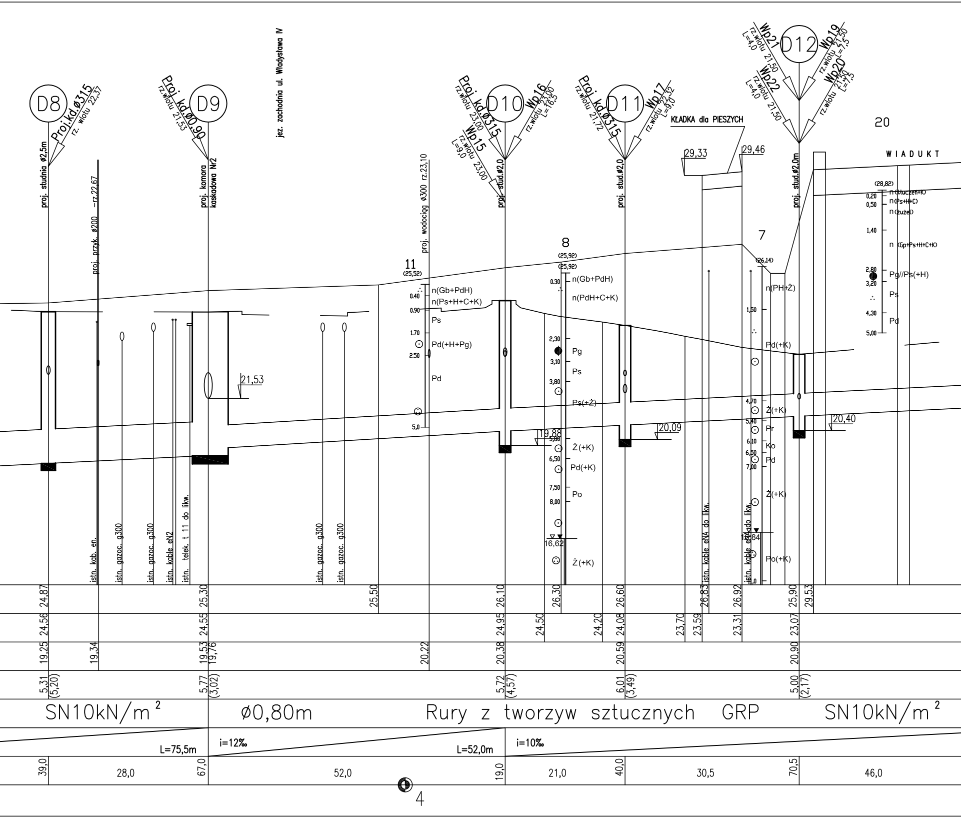
D8
Proj.kd.ø315
rz. wlotu 22,37
proj. studnia ø2,5m
proj. przyk. ø200 -rz.22,67
Proj. kd.ø0,90
rz.wlotu 21,53
D9
proj. komora kaskadowa Nr2
jez. zachodnia ul. Władysława IV
proj. wodociąg ø300 rz.23,10
Proj. kd.ø315
rz.wlotu 23,00
D10
Wp16
rz.wlotu 23,00
L=16,5
Wp15
rz.wlotu 23,00
L=9,0
proj. stud.ø2,0
Proj. kd.ø315
rz.wlotu 21,72
D11
Wp17
rz.wlotu 22,32
L=9,0
proj. stud.ø2,0
KŁADKA dla PIESZYCH
29,33
29,46
Wp21
rz.wlotu 21,50
L=4,0
D12
Wp19
rz.wlotu 21,50
L=7,5
Wp22
rz.wlotu 21,50
L=4,0
Wp20
rz.wlotu 21,50
L=7,5
proj. stud.ø2,0m
20
WIADUKT
(28,82)
0,20 n(stłuczeń+K)
0,50 n(Ps+H+C)
n(żużel)
1,40 n (Gp+Ps+H+C+K)
2,80 Pg//Ps(+H)
3,20 Ps
4,30 Pd
5,00
11
(25,52)
0,40 n(Gb+PdH)
0,90 n(Ps+H+C+K)
Ps
1,70 Pd(+H+Pg)
2,50
Pd
5,0
8
(25,92)
(25,92)
0,30 n(Gb+PdH)
n(PdH+C+K)
2,30 Pg
3,10 Ps
3,80
Ps(+Ż)
5,00
Ż(+K)
6,50 Pd(+K)
7,50 Po
8,00
16,62
Ż(+K)
7
(26,14)
n(PH+Ż)
1,50
Pd(+K)
4,70 Ż(+K)
5,40 Pr
6,10 Ko
6,50 Pd
7,00
Ż(+K)
17,84
Po(+K)
8,0
21,53
19,88
20,09
20,40
istn. kab. en.
istn. gazoc. ø300
istn. gazoc. ø300
istn. kable eN2
istn. telek. t 11 do likw.
istn. gazoc. ø300
istn. gazoc. ø300
istn. kable eNA do likw.
istn. kable eN do likw.
24,87
25,30
25,50
26,10
26,30
26,60
26,83
26,92
25,90
29,53
24,56
24,55
24,95
24,50
24,20
24,08
23,70
23,59
23,31
23,07
19,25
19,34
19,53
19,76
20,22
20,38
20,59
20,90
5,31
(5,20)
5,77
(3,02)
5,72
(4,57)
6,01
(3,49)
5,00
(2,17)
SN10kN/m²
ø0,80m
Rury z tworzyw sztucznych GRP
SN10kN/m²
L=75,5m
i=12‰
L=52,0m
i=10‰
39,0
28,0
67,0
52,0
19,0
21,0
40,0
30,5
70,5
46,0
4

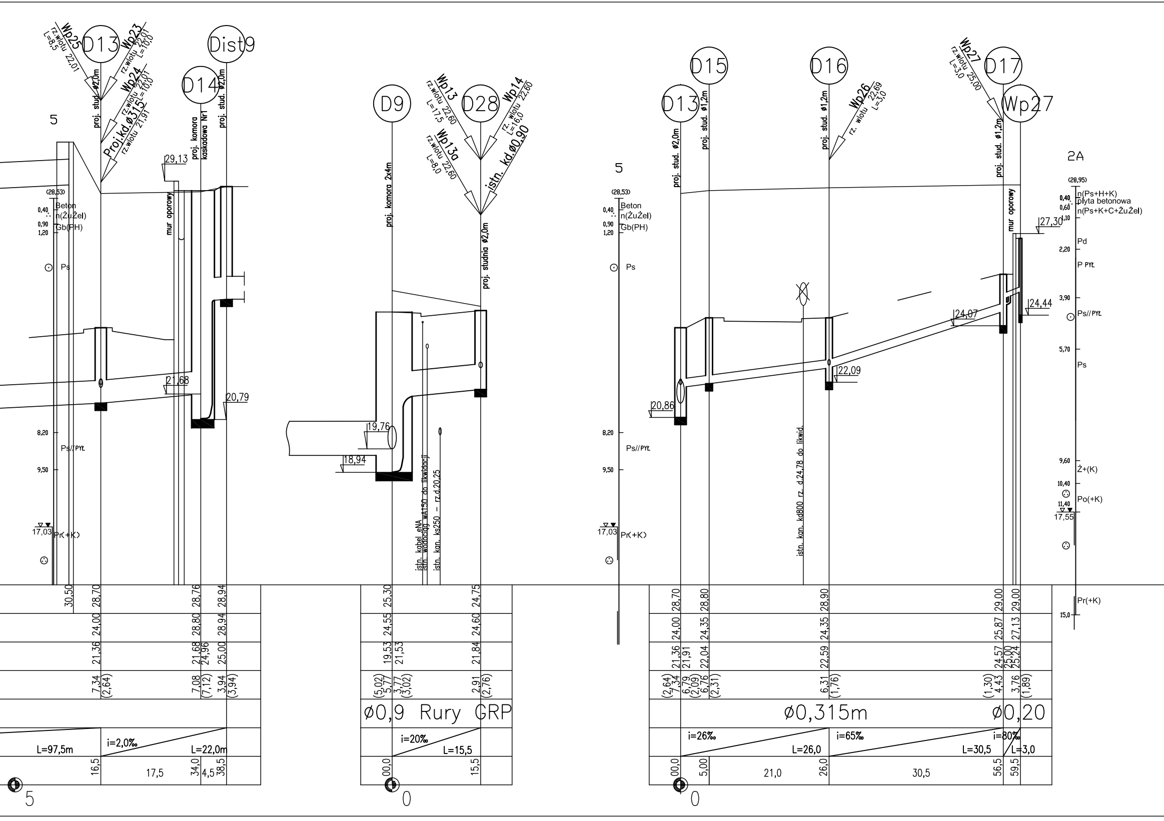
D13
Wp25
rz.wlotu 22,01
L=8,5
Wp23
rz.wlotu 22,01
L=10,0
Wp24
rz.wlotu 22,01
L=10,0
Proj.kd.ø315
rz.wlotu 21,91
proj. stud. ø2,0m
Dist9
D14
proj. komora kaskadowa Nr1
proj. stud. ø2,0m
mur oporowy
29,13
21,68
20,79
5
(28,53)
0,40
Beton
n(ŻuŻel)
0,90
Gb(PH)
1,20
Ps
8,20
Ps//PYŁ
9,50
17,03
Pr(+K)
D9
D28
Wp13
rz.wlotu 22,60
L=17,5
Wp13a
rz.wlotu 22,60
L=8,0
Wp14
rz. wlotu 22,60
L=16,0
istn. kd.ø0,90
proj. komora 2x4m
proj. studnia ø2,0m
19,76
18,94
istn. kabel eNA
istn. wodociąg wA150 do likwidacji
istn. kan. ks250 - rz.d.20,25
D15
D16
D17
D13
Wp26
rz. wlotu 22,69
L=3,0
Wp27
rz.wlotu 25,00
L=3,0
Wp27
proj. stud. ø2,0m
proj. stud. ø1,2m
proj. stud. ø1,2m
proj. stud. ø1,2m
istn. kan. kd800 rz. d.24,78 do likwid.
mur oporowy
20,86
22,09
24,07
24,44
27,30
5
(28,53)
0,40
Beton
n(ŻuŻel)
0,90
Gb(PH)
1,20
Ps
8,20
Ps//PYŁ
9,50
17,03
Pr(+K)
2A
(28,95)
0,40
n(Ps+H+K)
0,60
płyta betonowa
1,10
n(Ps+K+C+ŻuŻel)
Pd
2,20
P PYŁ
3,90
Ps//PYŁ
5,70
Ps
9,60
Ż+(K)
10,40
Po(+K)
11,40
17,55
Pr(+K)
15,0
30,50
28,70
28,76
28,94
24,00
28,80
28,94
21,36
21,68
24,96
25,00
7,34
(2,64)
7,08
(7,12)
3,94
(3,94)
L=97,5m
i=2,0‰
L=22,0m
16,5
17,5
34,0
4,5
38,5
5
25,30
24,75
24,55
24,60
19,53
21,53
21,84
(5,02)
5,77
3,77
(3,02)
2,91
(2,76)
ø0,9 Rury GRP
i=20‰
L=15,5
00,0
15,5
0
28,70
28,80
28,90
29,00
29,00
24,00
24,35
24,35
25,87
27,13
21,36
21,91
22,04
22,59
24,57
25,00
25,24
(2,64)
7,34
6,79
(2,09)
6,76
(2,31)
6,31
(1,76)
(1,30)
4,43
3,76
(1,89)
ø0,315m
ø0,20
i=26‰
L=26,0
i=65‰
L=30,5
i=80‰
L=3,0
00,0
5,00
21,0
26,0
30,5
56,5
59,5
0

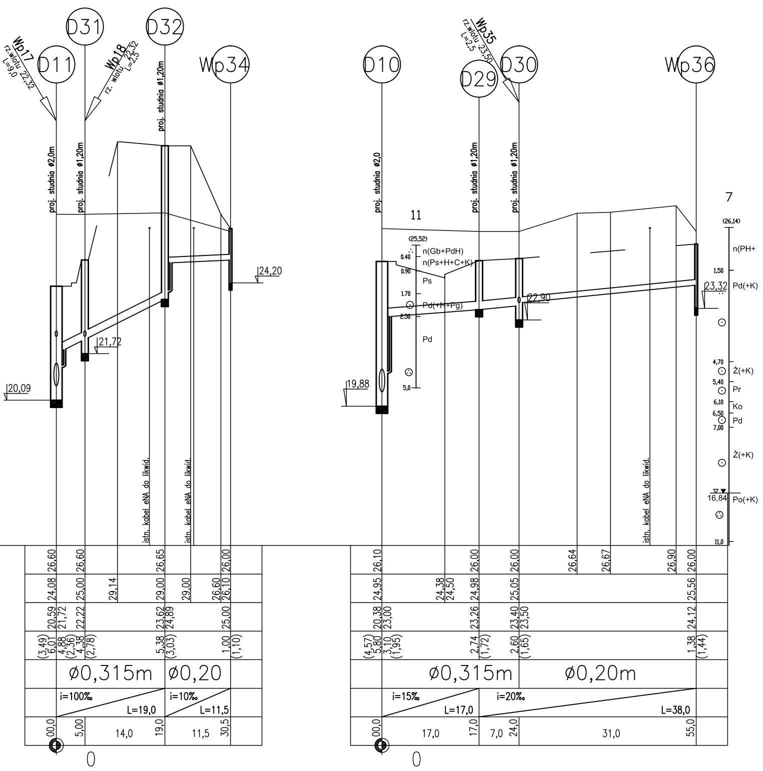
D31
D32
Wp17
rz.wlotu 22,32
L=9,0
D11
Wp18
rz. wlotu 22,32
L=2,5
Wp34
proj. studnia ø1,20m
proj. studnia ø2,0m
proj. studnia ø1,20m
24,20
21,72
20,09
istn. kabel eNA do likwid.
istn. kabel eNA do likwid.
26,60
26,60
26,65
26,00
24,08
25,00
29,14
29,00
29,00
26,60
26,10
20,59
21,72
22,22
23,62
24,89
25,00
(3,49)
6,01
4,88
(2,36)
4,38
(2,78)
5,38
(3,03)
1,00
(1,10)
ø0,315m
ø0,20
i=100‰
L=19,0
i=10‰
L=11,5
00,0
5,00
14,0
19,0
11,5
30,5
0
Wp35
rz.wlotu 23,50
L=2,5
D10
D29
D30
Wp36
proj. studnia ø2,0
proj. studnia ø1,20m
proj. studnia ø1,20m
11
(25,52)
0.40
n(Gb+PdH)
n(Ps+H+C+K)
0.90
Ps
1.70
Pd(+H+Pg)
2.50
Pd
5,0
19,88
22,90
7
(26,14)
n(PH+
1,50
Pd(+K)
23,32
4,70
Ż(+K)
5,40
Pr
6,10
Ko
6,50
Pd
7,00
Ż(+K)
16,84
Po(+K)
11,0
istn. kabel eNA do likwid.
26,10
26,00
26,00
26,64
26,67
26,90
26,00
24,95
24,38
24,50
24,98
25,05
25,56
20,38
23,00
23,26
23,40
23,50
24,12
(4,57)
5,80
3,10
(1,95)
2,74
(1,72)
2,60
(1,65)
1,38
(1,44)
ø0,315m
ø0,20m
i=15‰
L=17,0
i=20‰
L=38,0
00,0
17,0
17,0
7,0
24,0
31,0
55,0
0

Rozwiązania zawarte w niniejszym opracowaniu podlegają ochronie prawa autorskiego i mogą być powielane oraz udostępniane osobom trzecim jedynie przez Zamawiającego w zakresie określonym w umowie o przeniesienie praw autorskich lub na podstawie pisemnego zezwolenia w/w Biura z zastrzeżeniem wszelkich skutków prawnych

BPBK s.a.
Biuro Projektów Budownictwa Komunalnego spółka akcyjna w Gdańsku
80–237 Gdańsk, ul. Jana Uphagena 27
tel. 058 341–40–11; fax 058 341–89–46

Przebudowa układu drogowego Węzła Św. Maksymiliana wraz z budową tunelu drogowego pod Drogą Gdyńską torami SKM i PKP w Gdyni

PROFIL PODŁUŻNY KANALIZACJI DESZCZOWEJ

Stadium opracowania:	PROJEKT WYKONAWCZY			
Data: 01.2009	*Skala:* 1:100/500			*Rys nr* 2
Nr zlec: 9732	*Nr arch:*			

Projektant:	mgr inż. Janusz Cynowski	*specj.* instalacyjno – inżynieryjna *upr. nr* 3231/Gd/87	
	inż. Ryszard Bajor	*specj.* instalacyjno – inżynieryjna *upr. nr* 299/Gd/78	
Opracowanie:	inż. Bożena Kujawiak	*specj.* – *upr. nr* –	
	tech. Bożena Mikucka	*specj.* – *upr. nr* –	
Sprawdzający:	mgr inż. Regina Jarmołowicz	*specj.* inżynieria sanitarna *upr. nr* 106/66/G	